h_

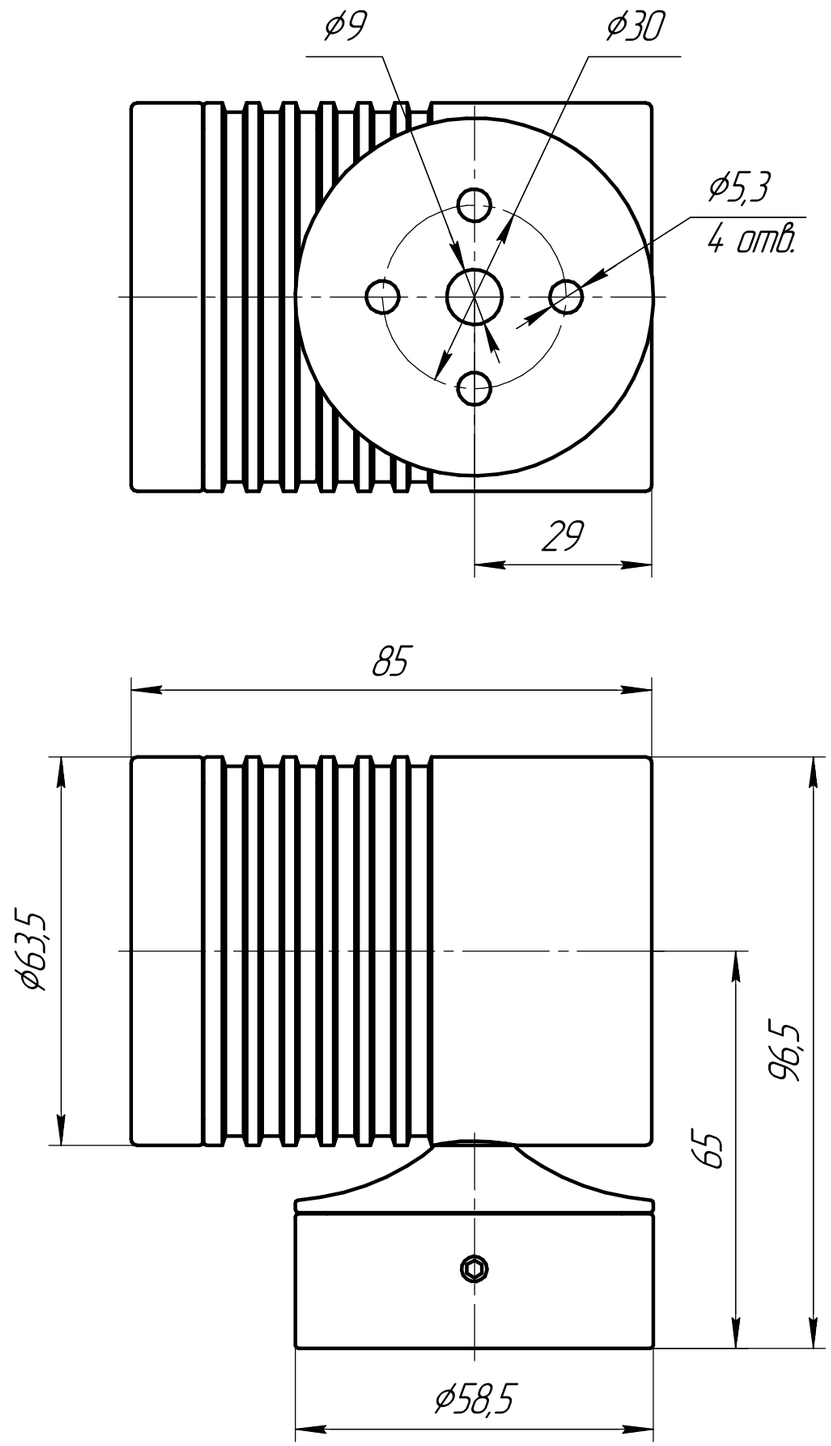


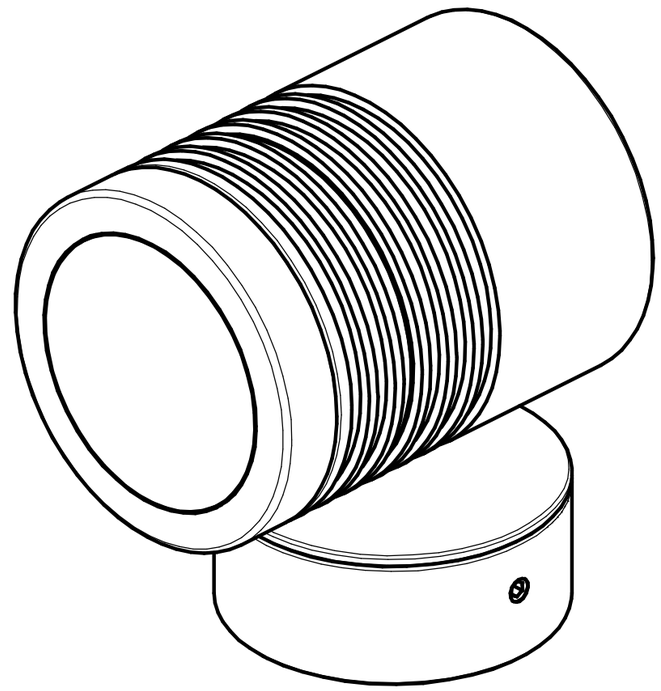

| | | | | | | | |
|---|---|---|---|---|---|---|---|
| Изм. | Лист | № докум. | Подп. | Дата | ГЧ | | |
| Разраб. | | Симаков А.Г. | | 07.11.24 | WR 3_6 K9 с насечками – шайба Габаритный чертеж | Лит. | Масса | Масштаб |
| Пров. | | | | | | | | 1:1 |
| Т.контр. | | | | | | Лист | Листов 1 | |
| Н.контр. | | | | | | ООО НПО АЭК | | |
| Утв. | | Пастушков М.Е. | | | | | | |

Перв. примен.

Справ. №

Подп. и дата

Инв. № дубл.

Взам. инв. №

Подп. и дата

Инв. № подл.

Копировал

Формат А3